**BRUK Sp. z o.o.**
ul. Nowa 28G,
44-352 Czyżowice
(k. Wodzisławia Śląskiego) Polsko

**BRUK Sp. z o.o.**
ul. Nowa 28G,
44-352 Czyżowice
(k. Wodzisławia Śląskiego) Polsko

# LAVIČKA – KVĚTINÁČ HARMONY

modern line

**Lavička s květináčem Harmony** je příkladem spojení atraktivních tvarů a praktických funkcí. Je elegantní a překvapující, je místem k sezení a dekoračním prvkem zároveň. Dostupná ve dvou verzích: celek z architektonického betonu a kombinace betonu a borového dřeva. **Lze použít v domácnosti i ve veřejném prostoru.**

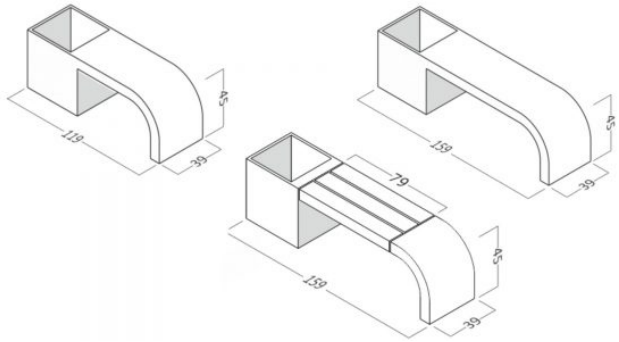


## APLIKACE

Výrobek lze používat v interiéru i mimo dům. Používejte jako sedadlo nebo květináč.

## UŽITEČNÁ DOPORUČENÍ

Nepřekračujte výše uvedenou maximální zátěž, neskákejte po výrobku, nenarážejte do něj ostrými předměty.

## SPECIÁLNÍ FUNKCE

100% ruční výroba. Minimální třída betonu: C 30/37.Beton se saténovým povrchem. Výrobek má zabudovány montážní hmoždinky v rozích základny.

## TECHNICKÉ ÚDAJE

| | |
|---|---|
| Hmotnost (kg/ks) | 119M - 115; 159M - 180; 159M (s dřevem) - 115 |
| Maximální zátěž [kg] | 119M - 180; 159M - 350; 159M (s dřevem) - 350; |
| Tloušťka stěny výrobků (cm) | 2-8 |

## VZORNÍK BAREV

### ARCHITEKTONICKÝ BETON - POVRCH NATURAL

carbon natural

concrete natural

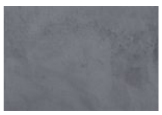
steel natural


white natural

brukcolor quality

### DŘEVO

přírodní borovice

Podívejte se na tento produkt online na smartphonu